LAVA LOUÇAS

KITCHEN SINKS

BALANCE 80-2

E42082NP | Encastrar | Mate

ACABAMENTOS

MATE

AÇO INOXIDÁVEL SUS 304 | SUPERFÍCIE LISA E NÃO POROSA | RESISTÊNCIA À CORROSÃO | FÁCIL MANUTENÇÃO | APLICAÇÃO VERSÁTIL
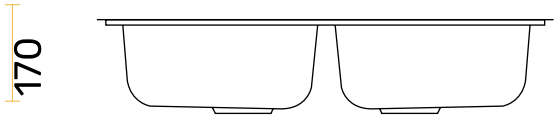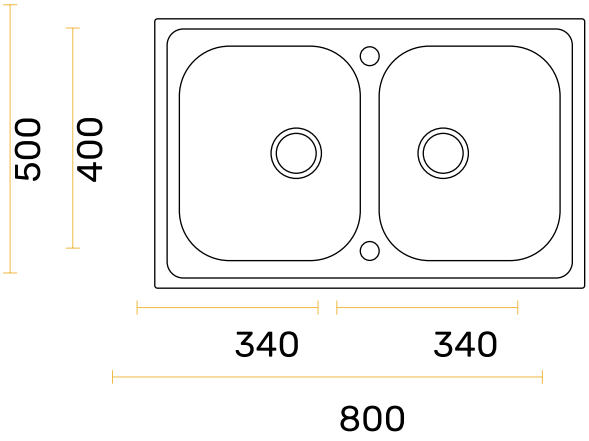
DESENHO TÉCNICO