LAVA LOUÇAS

KITCHEN SINKS

M 9046

E9046 | Encastrar | 160 (P)
U9046 | Apl. por Baixo | 160 (P)

ACABAMENTOS

POLIDO

AÇO INOXIDÁVEL SUS 304 | SUPERFÍCIE LISA E NÃO POROSA | RESISTÊNCIA À CORROSÃO | FÁCIL MANUTENÇÃO | APLICAÇÃO VERSÁTIL
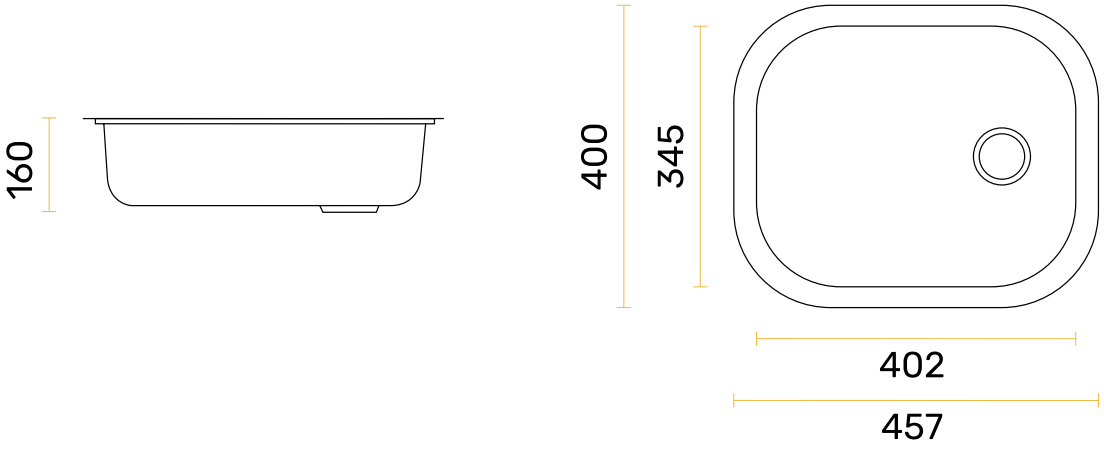
DESENHO TÉCNICO