PHILiN
DESIGN MOOVES US

MISTURADORA ARIZONA

ARIZONA FAUCET

K530MPH158
COR: INOX

K53MPH128S
COR: PRETO | PVD ROSA DOURADO

MATERIAL

INOX SUS304
CARTUCHO DA MARCA SEDAL

LIGAÇÕES DE ALIMENTAÇÃO FLEXÍVEIS INTEGRADAS	TIPO DE DESCARGA: LIGAÇÃO AO ESGOTO NÃO INCLUÍDA	LIGAÇÃO DE ÁGUA: 3/8"
EFICIÊNCIA NO CONSUMO DE ÁGUA E ENERGIA	TIPO DE MISTURADORA: MONOCOMANDO	INSTALAÇÃO: ADEQUADA PARA BANCADA OU LAVA-LOUÇA
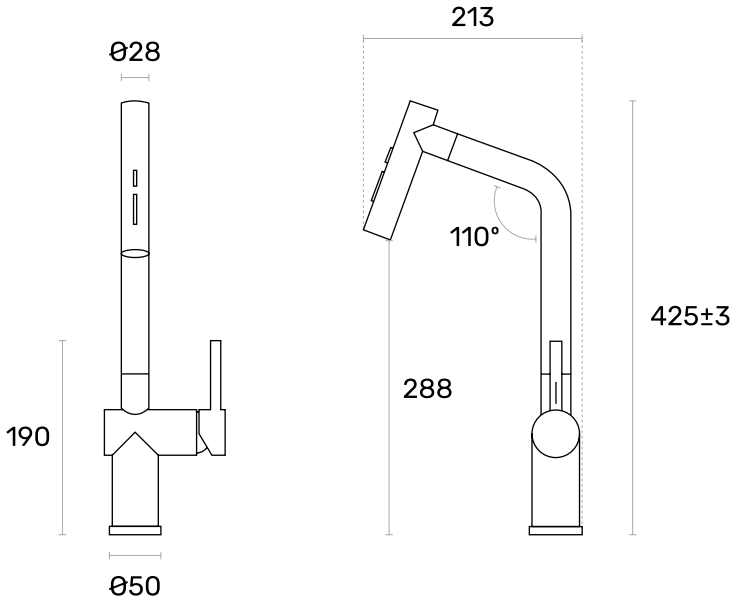
DESENHO TÉCNICO