PHILiN
DESIGN MOOVES US

MISTURADORA CALIFORNIA

CALIFORNIA FAUCET

K530MPH138
COR: CROMADO

MATERIAL

INOX SUS304
CARTUCHO DA MARCA SEDAL

LIGAÇÕES DE ALIMENTAÇÃO FLEXÍVEIS INTEGRADAS	TIPO DE DESCARGA: LIGAÇÃO AO ESGOTO NÃO INCLUÍDA	LIGAÇÃO DE ÁGUA: 3/8"
EFICIÊNCIA NO CONSUMO DE ÁGUA E ENERGIA	TIPO DE MISTURADORA: MONOCOMANDO	INSTALAÇÃO: ADEQUADA PARA BANCADA OU LAVA-LOUÇA
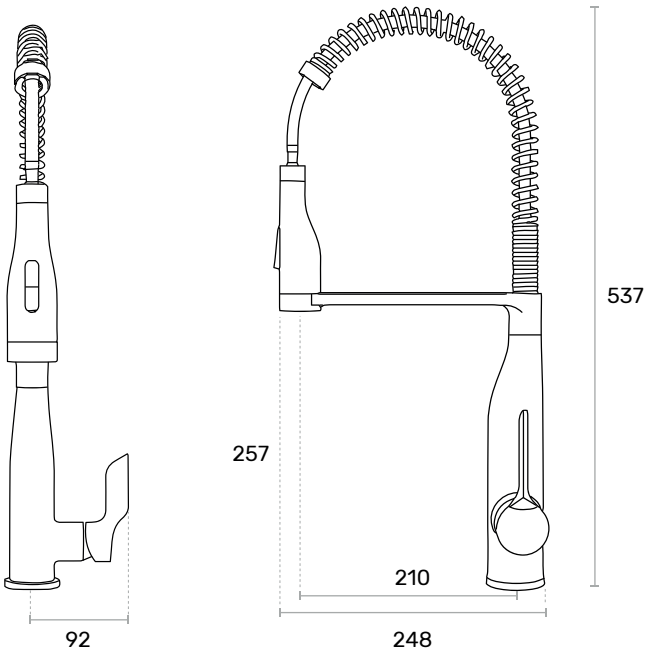
DESENHO TÉCNICO